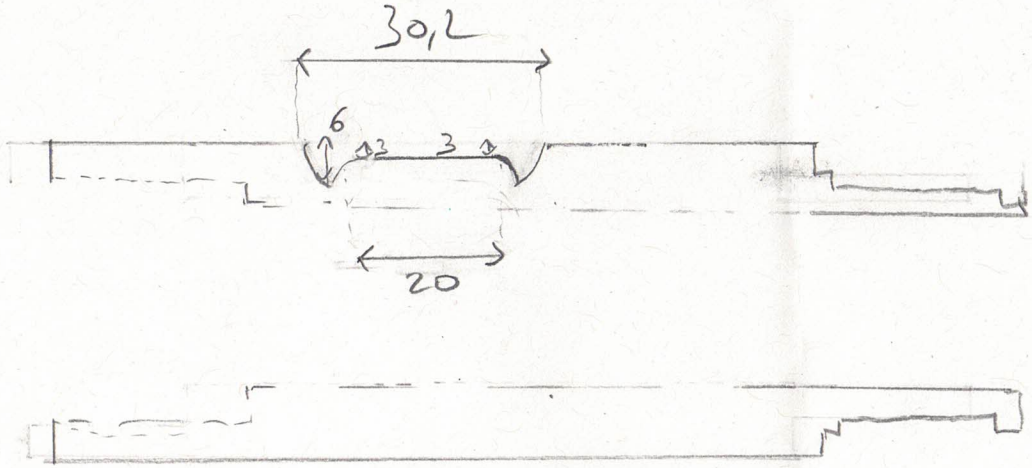
30,2
6
3
20

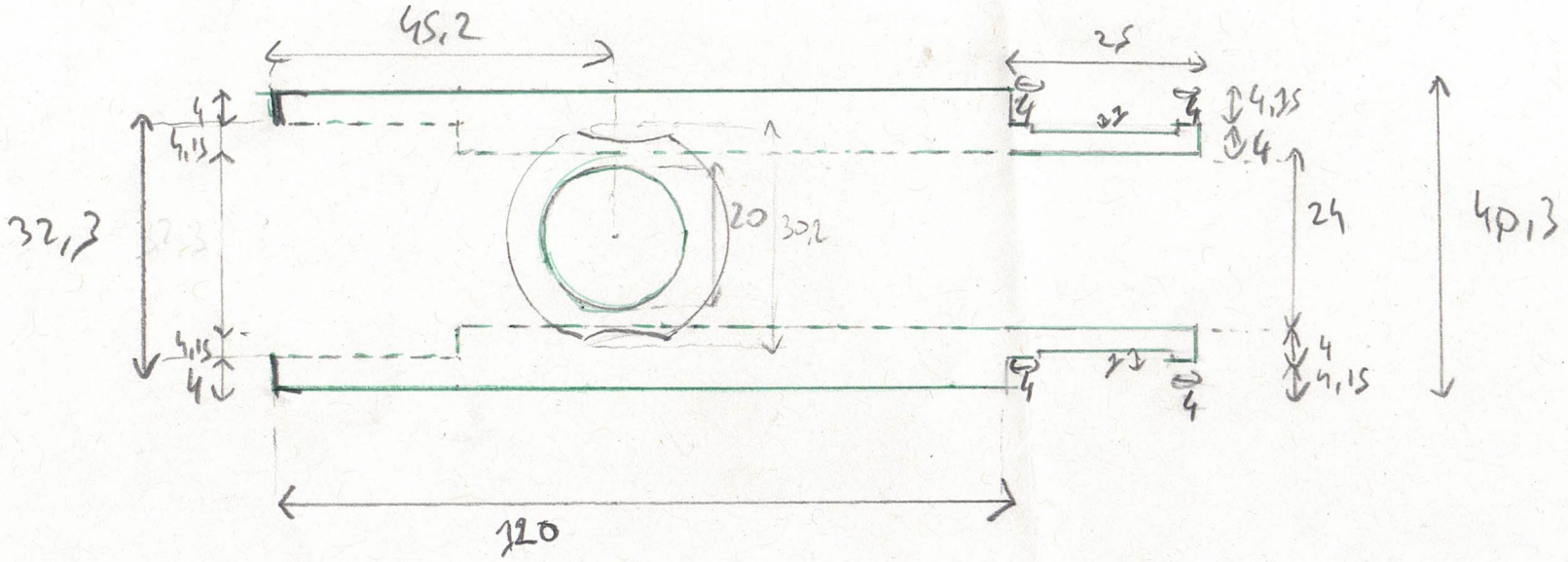
45,2
25
4
4,15
32,3
20
30,2
24
40,3
120

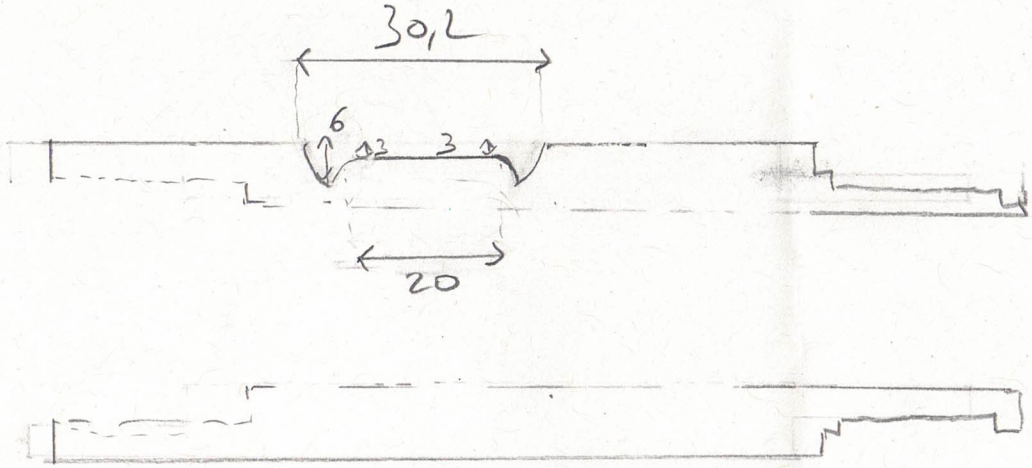
30,2
6
3
20

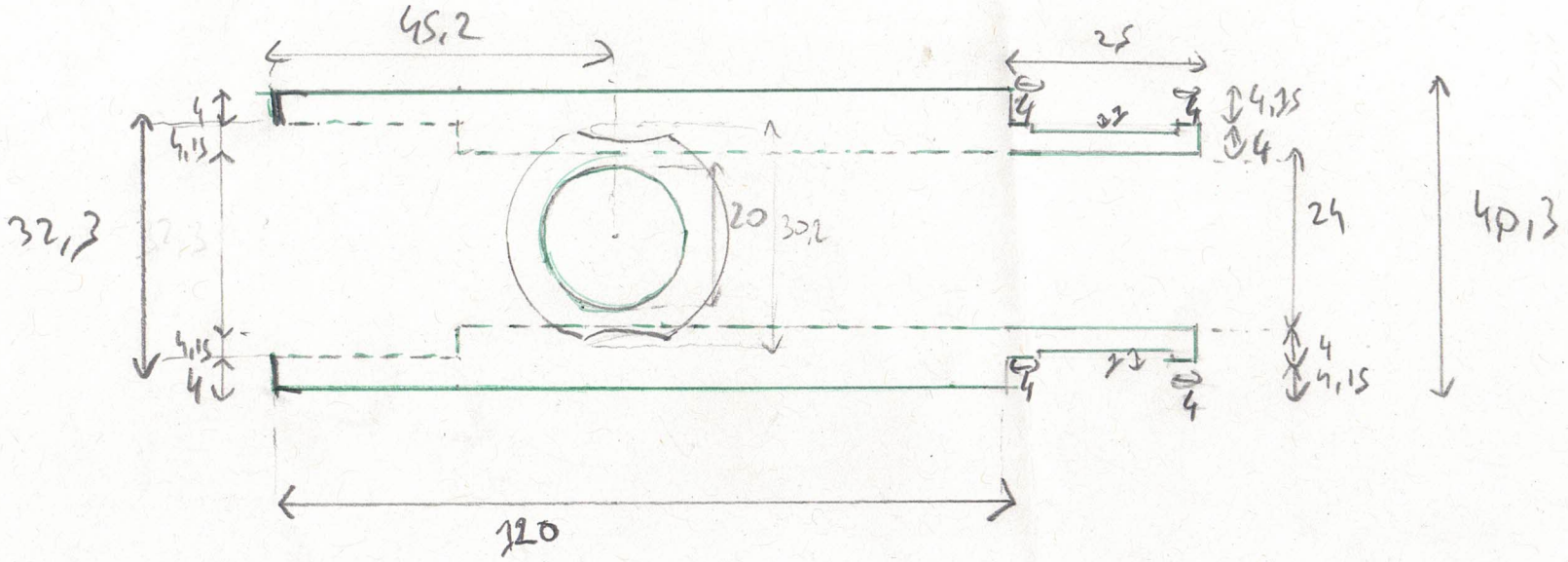
45,2
25
4
4,15
32,3
20
30,2
24
40,3
120